Carro Coletor 240 Litros Sem Pedal



INFORMAÇÕES TÉCNICAS

Dimensões Externas: C:745 | L:595 | A:1060 | mm
Capacidade: 240 L - 96 Kg
Peso: 13 Kg sem rodas
Material: PEAD
Obsevações: Cores especiais sob consulta

Carro coletor 240 litros sem pedal, têm capacidade para armazenar 240 litros ou 96 kg de lixo, equipado com eixo em metal galvanizado e rodas de 8” em borracha maciça de alta resistência, não danifica pisos e facilita movimentação e deslocamentos.
Sua vida útil prolongada possibilita repetidas lavagens
Tampa articulável por sistema de dobradiças, possibilita maior agilidade no uso e respeita as principais exigências e recomendações da ANVISA.
Injetados em máquinas de alta tecnologia e respeitando as principais normas vigentes da Agência Nacional de Vigilância Sanitária (ANVISA).
Resistentes ao impacto, aos raios ultravioleta e às repetidas lavagens, os carros coletores garantem segurança, confiabilidade e durabilidade aos nossos clientes em razão do alto padrão de qualidade e resistência com que são produzidos.



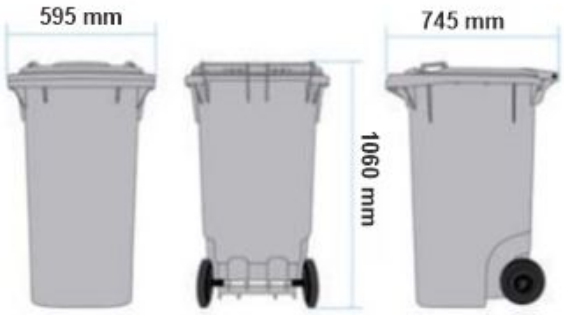

Diferenciais »

- Fabricados em PEAD ou PP, em máquinas de alta tecnologia;
- Resistente ao impacto e à tração
- Possui proteção contra raios UV e aditivo antioxidante
- Roda de borracha maciça com núcleo em polipropileno
- Atende a norma européia UNE EN 840

Aplicações »

- Coleta seletiva e urbana
- Condomínios e Shoppings
- Resíduos industriais e hospitalares