Carro Coletor 120 Litros Sem Pedal



INFORMAÇÕES TÉCNICAS

Dimensões Externas: C:550 | L:460 | A:940 | mm
Capacidade: 120 L - 48 Kg
Peso: 8,5 Kg sem rodas
Material: PEAD
Obsevações: Cores especiais sob consulta

Têm capacidade para armazenar 120 litros ou 58 kg de lixo, equipada com eixo em metal galvanizado e rodas de 8” em borracha maciça de alta resistência, não danifica pisos e facilita movimentação e deslocamentos.
Sua vida útil prolongada e possibilidade de repetidas lavagens, confere ao carro coletor 120 Litros ótimo custo-benefício.
Disponível nas cores verde, azul, vermelho, amarelo, cinza, laranja, preta, branca e marrom e com tampa articulável por sistema de dobradiças, possibilita maior agilidade no uso e respeita as principais exigências e recomendações da ANVISA.
Os Carrinhos Coletores de Lixo Sem Pedal de 120L são fabricados em Polietileno de Alta Densidade (PEAD), injetados em máquinas de alta tecnologia e respeitando as principais normas vigentes da Agência Nacional de Vigilância Sanitária (ANVISA).
Resistentes ao impacto, aos raios ultravioleta e às repetidas lavagens, os carrinhos coletores de lixo sem pedal de 120 litros garantem segurança, confiabilidade e durabilidade aos nossos clientes em razão do alto padrão de qualidade e resistência com que são produzidos.



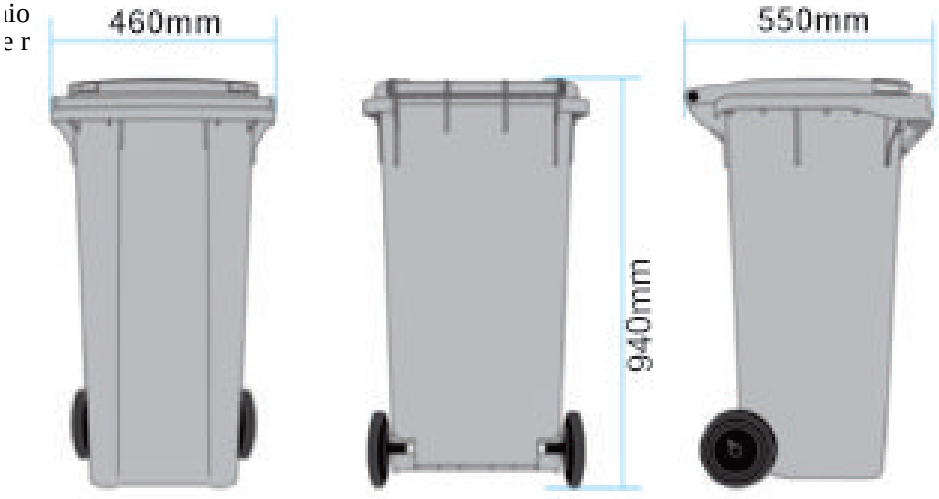

Diferenciais »

- Fabricados em PEAD ou PP, em máquinas de alta tecnologia;
- Resistente ao impacto e à tração
- Possui proteção contra raios UV e aditivo antioxidante
- Roda de borracha maciça com núcleo em polipropileno
- Atende a norma européia UNE EN 840

Aplicações »

- Coleta seletiva e urbana
- Condomínios e Shoppings
- Resíduos industriais e hospitalares